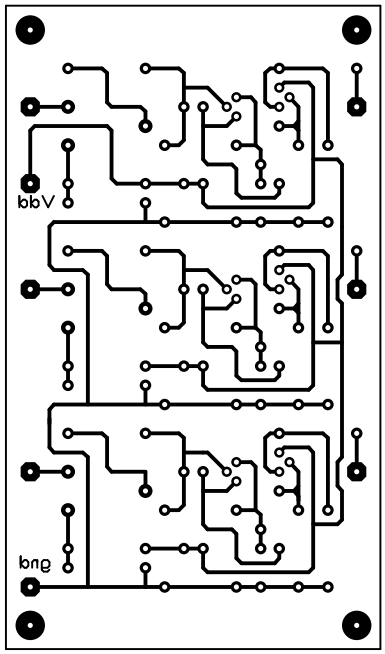
bbV
bnG